grindaix
A QUAKER HOUGHTON COMPANY

KSS-Zuführsysteme zur **SCHLEIFSCHEIBENREINIGUNG**

HERAUSFORDERUNGEN

Bei bestimmten Schleifanwendungen kommt es abhängig von der Spanbildungsgeometrie und des zu bearbeitenden Bauteilwerkstoffs zu Zusetzungen der Schleifscheibenoberfläche (Körner und Porenräume). Dies beeinträchtigt die Schneidfähigkeit der Schleifscheibe, führt zu Qualitätsproblemen am Bauteil (Oberflächenfehler und Schleifbrand) und zu verstärktem Werkzeugverschleiß. Um das zu verhindern, werden spezielle KSS-Hochdruckdüsen zur Reinigung der Schleifscheibe eingesetzt.

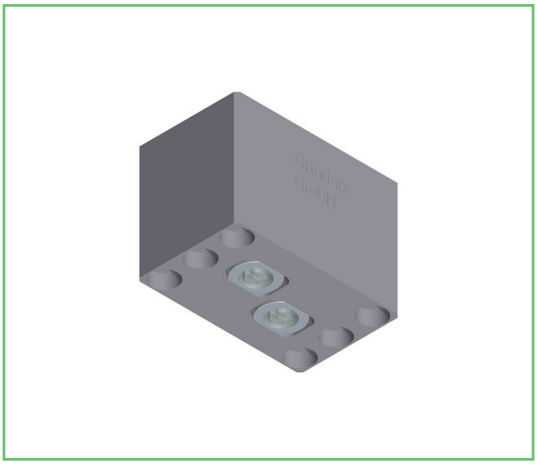

Dem Anwender fehlt jedoch häufig die Kenntnis über

- geeignete Düsen zur Scheibenreinigung
- geeignete KSS-Mengen und Austrittsgeschwindigkeiten zur Erzielung des gewünschten Reinigungseffekts
- die Positionierung der Düsen
- die Auswahl einer geeigneten Pumpe zur ausreichenden aber energieeffizienten Versorgung der Düsen

Reinigen Sie Ihre Düsen mit geringstem Energieaufwand.

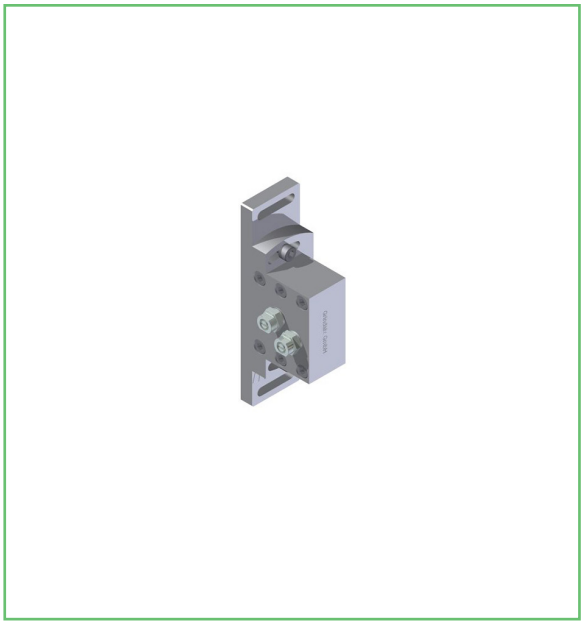

UNSERE LÖSUNG

Das Grindaix Reinigungssystem bestehend aus **Düsen, Einsatzempfehlung und Pumpen,** individuell abgestimmt auf Ihre Anwendung.



HP-REINIGUNGSPAKET (HIGH PRESSURE)

- Düsen ausgelegt auf die Hochdruckanwendung und die Anwendungs-geometrie
- Standarddüsenbreiten bis 100mm
- geeignet für besonders schwierige Zusetzungen und hohe Scheiben-umfangsgeschwindigkeiten
- Druckbereich 30-60 bar
- Pumpe: passende Schraubenspindelpumpe

LP-REINIGUNGSPAKET (LOW PRESSURE)

- Untersuchungen haben gezeigt, dass in vielen Fällen auch 20 bar Druck bei bestimmten Düsenabstand für eine gute Reinigungs-wirkung ausreichen
- angepasste Düsen in Standardbreiten bis 100 mm; auch als ra-dial- und winkelverstellbare Düse mit Einstellskala
- Druck ca. 20 bar
- Pumpe: Kreiselpumpe - weniger verschleißanfällig als Schrau-benspindelpumpe und geringerer Energieverbrauch aufgrund niedrigerem Druck



BESTELLINFORMATIONEN

Grindaix Düsen zur Schleifscheibenreinigung	
Bezeichnung	Beschreibung
RD-20-LP	Düse, 20 mm breit mit LP-Pumpe
RD-20-HP	Düse, 20 mm breit mit HP-Pumpe
	weitere Düsenbreiten bis 100 mm verfügbar

Zubehör	
Bezeichnung	Beschreibung
Drucksensor	analog/digital
Drucksensoranschluss	Standard ¼“
Druckluftanschluss	Reinigung der Düse ø ¼“
Schnellwechselsysteme	Schnellspanner/Wechselkopf

Grindaix GmbH
Marie-Curie-Str. 8
50170 Kerpen

☎ +49 2273 • 953 730

✉ info@grindaix.de
🖳 www.grindaix.de

grindaix
A QUAKER HOUGHTON COMPANY