

gFlex by grindaix

Das KSS-Metall-Gelenkschlauch-System

grindaix
A QUAKER HOUGHTON COMPANY

Vorteile gFlex

- druckstabil und dicht
  bis 50 bar KSS-Druck

- maximale Flexibilität
  kombinierbar mit ALLEN Grindaix Düsen
  (kühlen, reinigen, löschen, spülen, tränken)

- strömungsoptimiert
  geringste Druckverluste durch speziell
  konstruierte KSS-Leitung
  inkl. KSS-Druck-/Volumenstrom-Kennlinie

- montagegerecht
  einfache Handhabung durch
  mechanisch vorgehemmte Basiselemente
  Profildichtringe am Maschinen- und
  Düsenanschluss

- Industrie 4.0
  inkl. Drucksensoranschluss
  inkl. Kennlinie für alle Schlauchsystemlängen
  inkl. Anschluss für KSS-Anzeigegerät (p, Q, vKSS)
  Coolant Display, Coolant Monitoring System

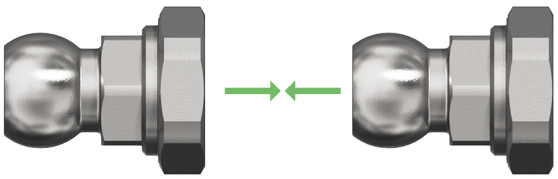

mechanisch vorgehemmt



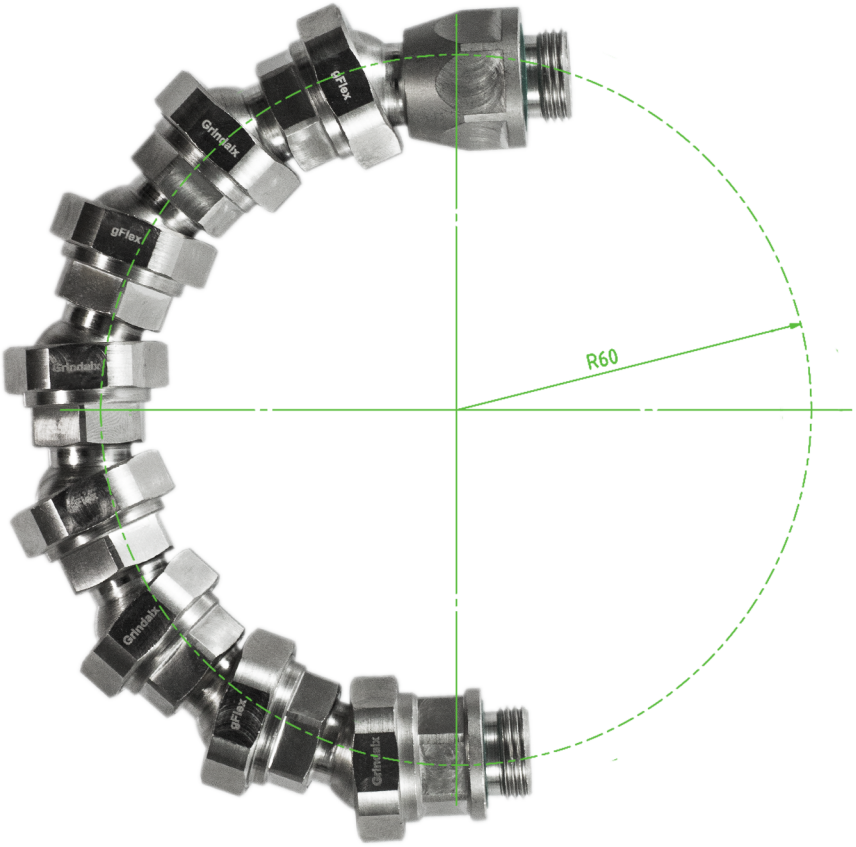

Trotz des geringen Biegeradius von R=60mm weist der gFlex einen Innenquerschnitt von bis zu 12,4mm auf und sorgt somit für einen maximalen Volumenstrom bei minimalstem Druckverlust.

Technische Daten

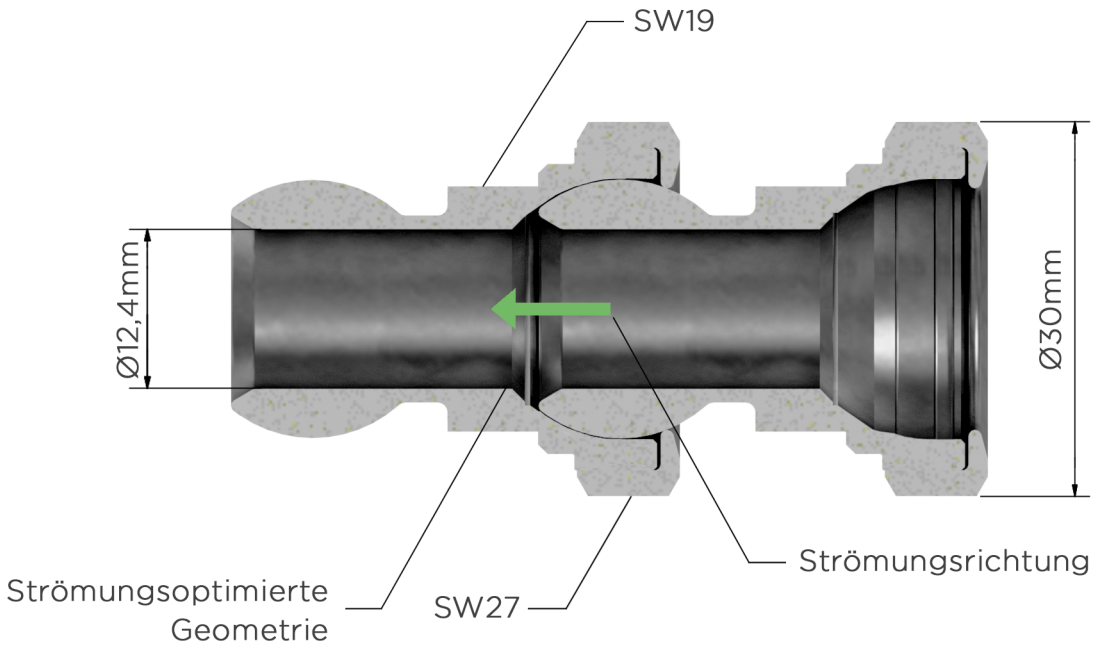

gFlex

Druckverluste in der Zuleitung zwischen Pumpe und Düse sind ein wichtiges Thema in der KSS-Zuführungstechnik. Deshalb haben wir den gFlex so entwickelt, dass er die optimalen Strömungseigenschaften bei maximaler Flexibilität und Stabilität aufweist.
Der Druckverlust durch den Rohrreibungswiderstand wurde von uns ganz genau ermittelt und versetzt Sie somit in die Lage, die Auslegung Ihrer KSS-Versorgung detailliert zu bestimmen. Ein weiterer Vorteil ist, dass sich durch die spezielle Bauform des gFlex kaum Verschmutzungen im Schlauch absetzen können.

Die gFlex-Kennlinie

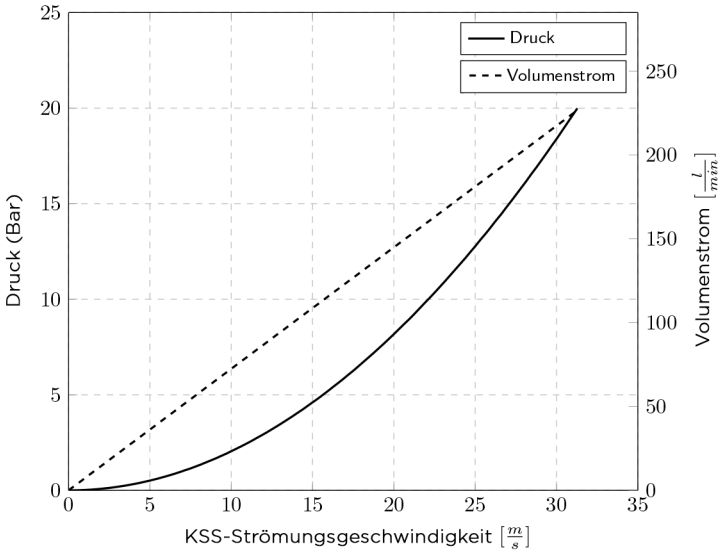

Mithilfe der gFlex-Kennlinie können Sie auf Grundlage des für Ihren Prozess benötigten Volumenstroms, die Versorgung der Grindaix-Düse korrekt bestimmen.

ND-45-gFlex

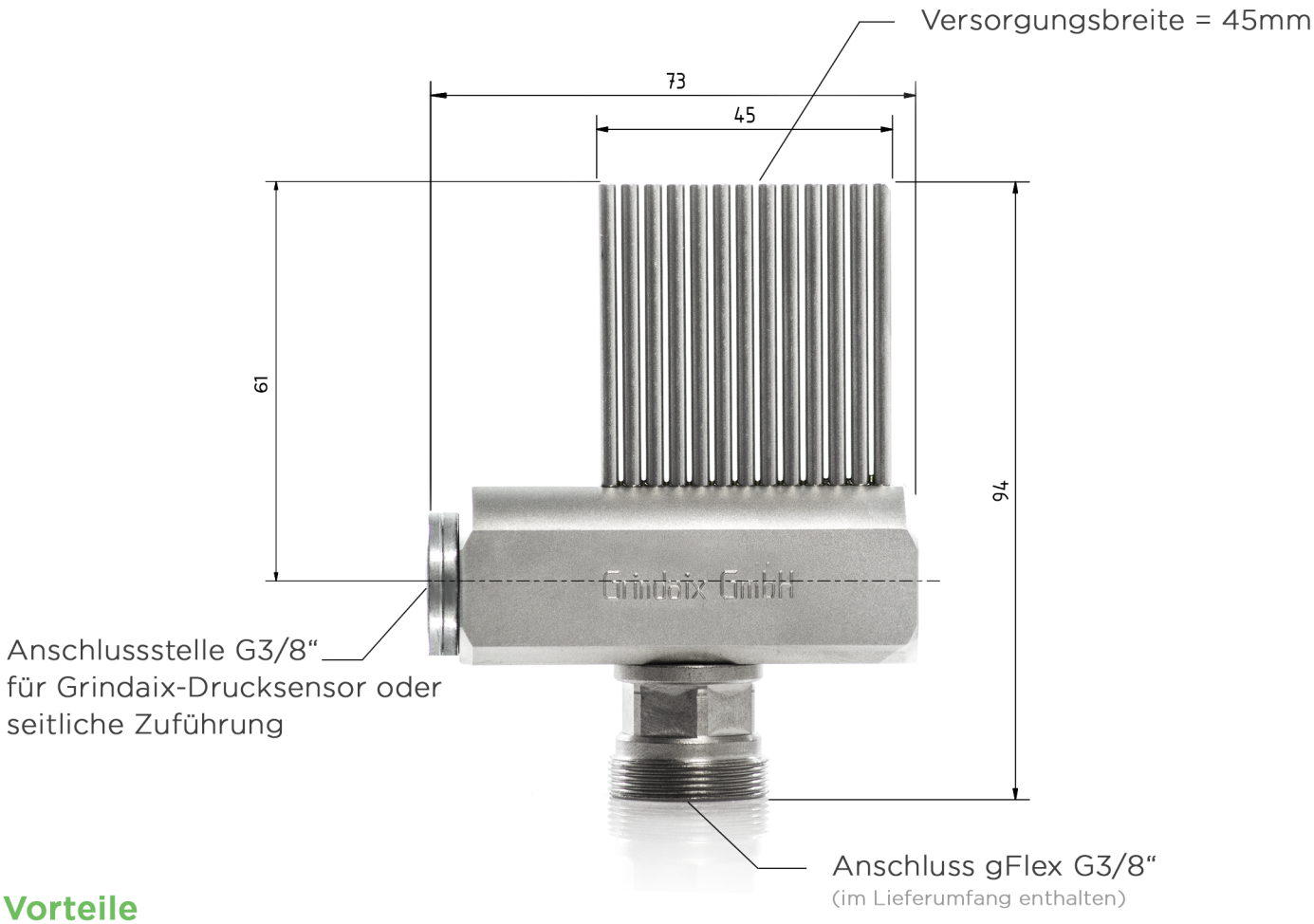

Vorteile

- Nadeldüse mit 45mm Versorgungsbreite
- variable Anschlussmöglichkeit durch zwei Zuführöffnungen
- einfachste Montage
- kompatibel mit Grindaix Coolant Pointer, Coolant Display, sowie Coolant Monitoring System
- hohe Lebensdauer durch das spezielle Grindaix Montageverfahren

Die Grindaix-Düsenkennlinie

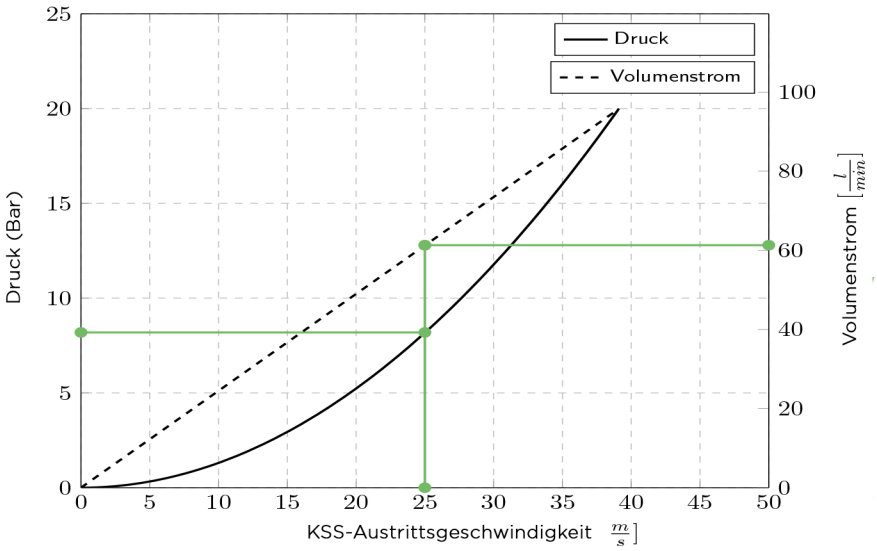

Mithilfe der Grindaix-Düsenkennlinie können Sie auf Grundlage des für Ihren Prozess benötigten Volumenstroms, die Versorgung der Düse anwendungsgerecht bestimmen.

gFlex Einbaulängen



gFlex Maschinenadapter (gFlex-M-02-[XXX])
erhältlich in den Größen G1/4“, G3/8“, G1/2“, G3/4“

gFlex Basiselement 32mm (gFlex-M-01-032)
Einsatzdruck bis 50 Bar

gFlex Basiselement 50mm (gFlex-M-01-050)
Einsatzdruck bis 50 Bar

gFlex Basiselement 80mm (gFlex-M-01-080)
Einsatzdruck bis 50 Bar

gFlex Basiselement 120mm (gFlex-M-01-120)
Einsatzdruck bis 50 Bar

gFlex Basiselement 150mm (gFlex-M-01-150)
Einsatzdruck bis 50 Bar

gFlex Düsenadapter (gFlex-M-02-[XXX])
erhältlich in den Größen G1/4“, G3/8“, G1/2“, G3/4“

gFlex Nadeldüse (ND-45-gFlex)
(ND-85-gFlex)
erhältlich in den Versorgungsbreiten 45mm und 85mm
Drucksensor optional (Coolant Display)



Beschreibung	Artikelnummer
	Basiselemente (01)
Basiselement L=50mm	gFlex-M-01-050
Basiselement L=80mm	gFlex-M-01-080
Basiselement L=120mm	gFlex-M-01-120
Basiselement L=150mm	gFlex-M-01-150
	Adapter (02)
Adapter G1/4" (maschinenseitig)	gFlex-M-02-M14
Adapter G3/8" (maschinenseitig)	gFlex-M-02-M38
Adapter G1/2" (maschinenseitig)	gFlex-M-02-M12
Adapter G3/4" (maschinenseitig)	gFlex-M-02-M34
Adapter G1/4" (düsenseitig)	gFlex-M-02-D14
Adapter G3/8" (düsenseitig)	gFlex-M-02-D38
Adapter G1/2" (düsenseitig)	gFlex-M-02-D12
Adapter G3/4" (düsenseitig)	gFlex-M-02-D34
Schnellwechsler G3/8“ (maschinenseitig)	gFlex-M-02-S38
Schnellwechsler G1/2“ (maschinenseitig)	gFlex-M-02-S12
T-Stück	gFlex-M-02-TS
Winkelstück 45°	gFlex-M-02-W45
Winkelstück 90°	gFlex-M-02-W90
Adapter auf G1/4" (Innengewinde)	gFlex-M-02-A14
Druckabnahmestelle G3/8“ + Minimess	gFlex-M-02-DA
	Düsen (03)
Runddüse Ø2,0mm	gFlex-M-03-RD2
Runddüse Ø4,0mm	gFlex-M-03-RD4
Runddüse Ø6,0mm	gFlex-M-03-RD6
Runddüse Ø8,0mm	gFlex-M-03-RD8
Winkeldüse 45° Ø4mm	gFlex-M-03-WD45
Winkeldüse 90° Ø4mm	gFlex-M-03-WD90
Nadeldüse (Versorgungsbreite 45mm)	ND-45-gFlex
Nadeldüse (Versorgungsbreite 85mm)	ND-85-gFlex

gflex@grindaix.de



gFlex

www.grindaix.de/coolant-product/gflex

grindaix
A QUAKER HOUGHTON COMPANY

In Kooperation mit:

BESTDO
Kühlung auf den Punkt gebracht.

made in Germany

Grindaix GmbH
Marie-Curie-Str. 8
50170 Kerpen
Tel: +49 (0)2273-95373 66
Email: gflex@grindaix.de